ELEWACJA FRONTOWA

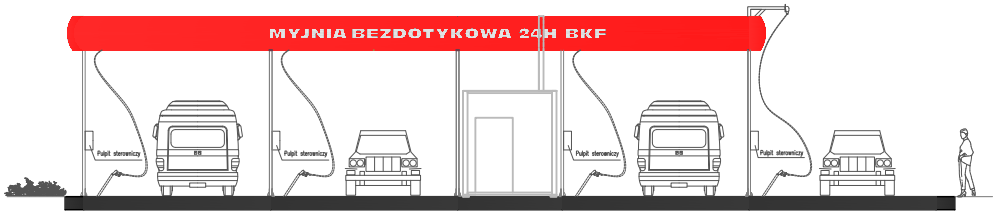

ELEWACJA BOCZNA

PRZEKRÓJ PODŁUŻNY

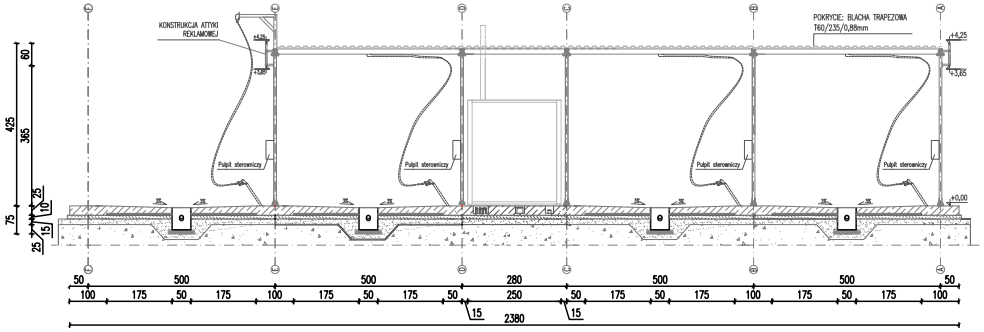

PRZEKRÓJ POSADZKI

1.	PŁYTA ŻELBETOWA, BETON B25 ZBROJONA GÓRA I DOŁEM SIATKĄ Z PRĘTÓW ŻEBROWANYCH ø 5 CO 15 cm. GRUBOŚĆ 20–25cm
2.	FOLIA PE 0,22mm
3.	STYROPIAN EPS 300 GRUBOŚĆ 5cm.
4.	FOLIA PE 0,22mm
5.	BETON PODKŁADOWY, B10 GRUBOSC min. 10–15 cm.
6.	PODSYPKA PIASKOWA ZAGĘSZCZONA ID ≥ 0.40 GRUBOŚĆ 15cm.
7.	GRUNT RODZIMY PIASZCZYSTY ZAGĘSZCZONY POWIERZCHNIOWO ID ≥ 0.40 NA GŁĘBOKOŚCI 30cm.

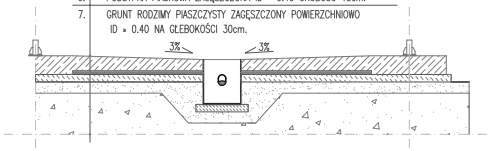

RZUT PŁYTY

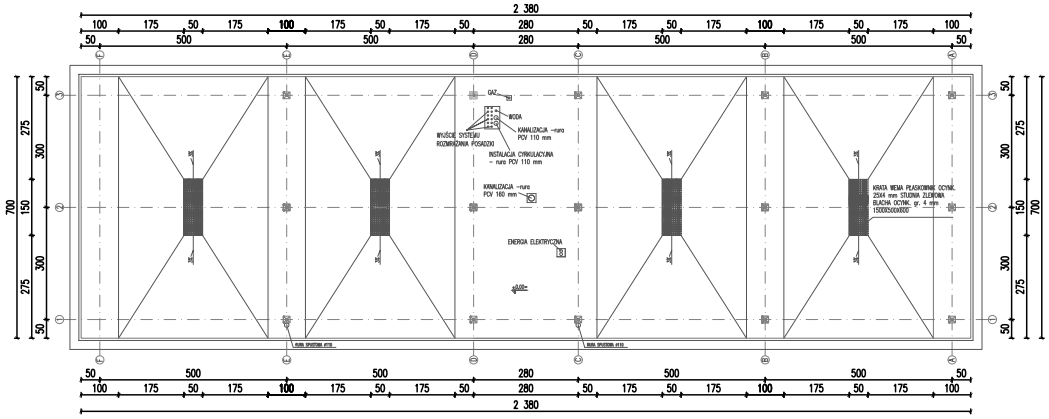

TREŚĆ: ELEWACJA FRONTOWA, ELEWACJA BOCZNA, PRZEKRÓJ PODŁUŻNY, PRZEKRÓJ POSADZKI, RZUT PŁYTY,		SKALA:
STADIUM: WYTYCZNE ZABUDOWY		BRANŻA:
TEMAT: SAMOOBSŁUGOWA MYJNIA SAMOCHODOWA CZTEROSTANOWISKOWA Z ODKRYTYM STANOWISKIEM ZEWNĘTRZNYM – WIATA Z KONTENEREM		DATA:
ADRES:		
INWESTOR:		Nr.RYSUNKU
ADOPTOWAŁ:	Nr.UPRAWNIEŃ	PODPIS:
SPRAWDZIŁ:		